男子個人戦（１）

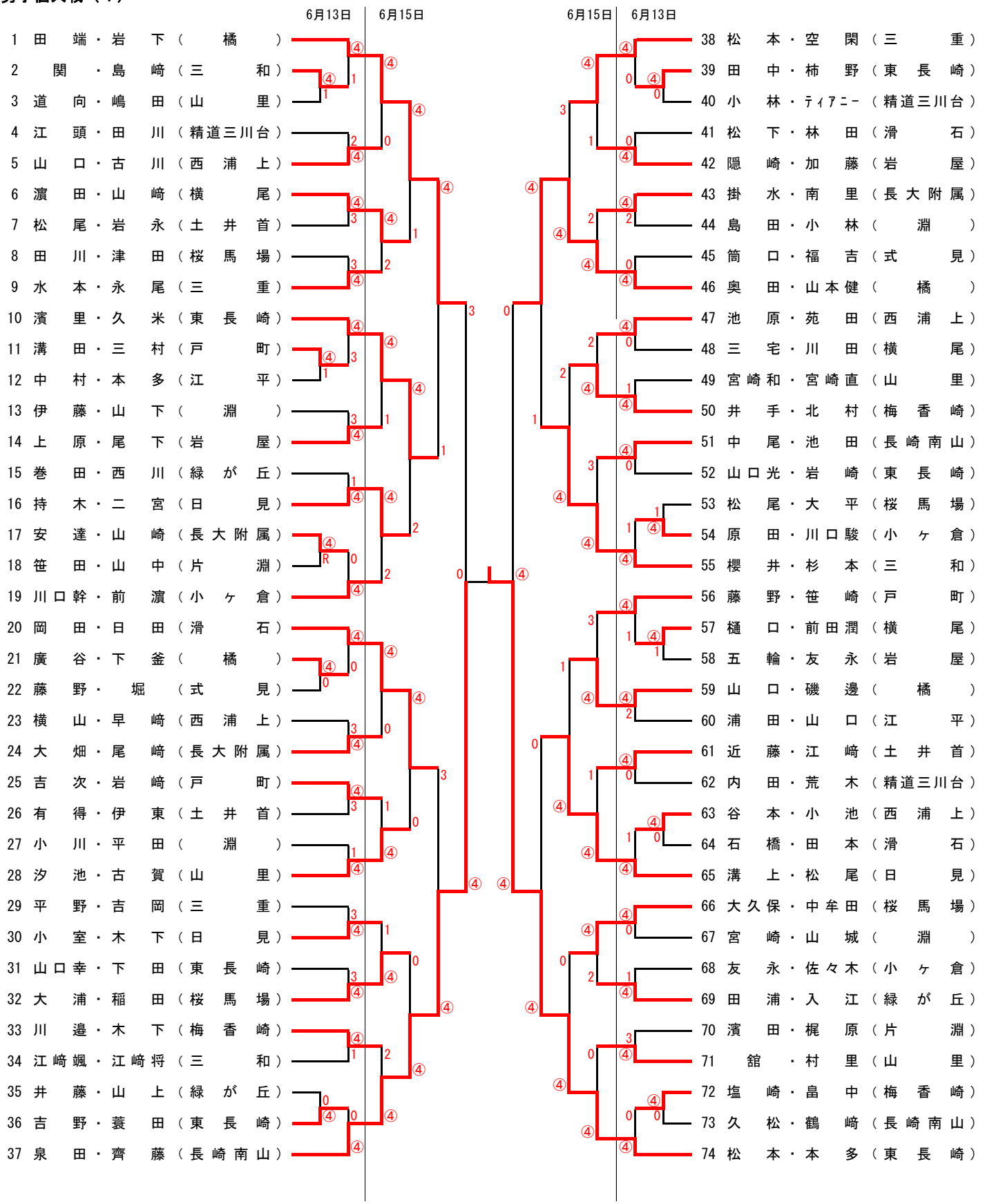

（決勝戦）

NO.	ペア	学校名	スコア	NO.	ペア	学校名
74	松本・本多	東長崎	④－2	94	武田・川原	日見

男子個人戦（２）

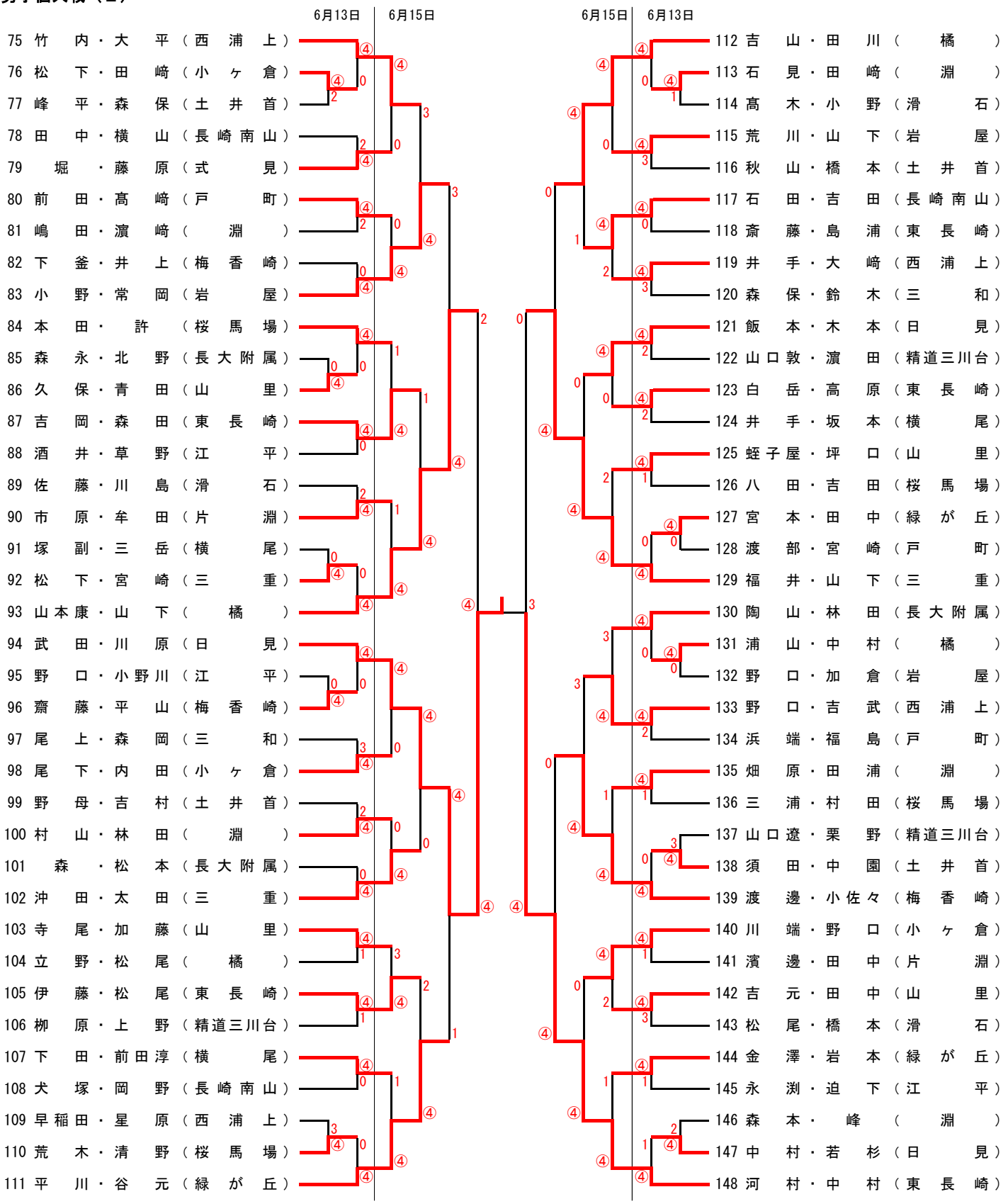
6月13日
6月15日
75 竹内・大平（西浦上）
76 松下・田崎（小ヶ倉）
77 峰平・森保（土井首）
78 田中・横山（長崎南山）
79 堀・藤原（式見）
80 前田・髙崎（戸町）
81 嶋田・濵崎（淵）
82 下釜・井上（梅香崎）
83 小野・常岡（岩屋）
84 本田・許（桜馬場）
85 森永・北野（長大附属）
86 久保・青田（山里）
87 吉岡・森田（東長崎）
88 酒井・草野（江平）
89 佐藤・川島（滑石）
90 市原・牟田（片淵）
91 塚副・三岳（横尾）
92 松下・宮崎（三重）
93 山本康・山下（橘）
94 武田・川原（日見）
95 野口・小野川（江平）
96 齋藤・平山（梅香崎）
97 尾上・森岡（三和）
98 尾下・内田（小ヶ倉）
99 野母・吉村（土井首）
100 村山・林田（淵）
101 森・松本（長大附属）
102 沖田・太田（三重）
103 寺尾・加藤（山里）
104 立野・松尾（橘）
105 伊藤・松尾（東長崎）
106 柳原・上野（精道三川台）
107 下田・前田淳（横尾）
108 犬塚・岡野（長崎南山）
109 早稲田・星原（西浦上）
110 荒木・清野（桜馬場）
111 平川・谷元（緑が丘）
6月15日
6月13日
112 吉山・田川（橘）
113 石見・田崎（淵）
114 髙木・小野（滑石）
115 荒川・山下（岩屋）
116 秋山・橋本（土井首）
117 石田・吉田（長崎南山）
118 斎藤・島浦（東長崎）
119 井手・大崎（西浦上）
120 森保・鈴木（三和）
121 飯本・木本（日見）
122 山口敦・濵田（精道三川台）
123 白岳・高原（東長崎）
124 井手・坂本（横尾）
125 蛭子屋・坪口（山里）
126 八田・吉田（桜馬場）
127 宮本・田中（緑が丘）
128 渡部・宮崎（戸町）
129 福井・山下（三重）
130 陶山・林田（長大附属）
131 浦山・中村（橘）
132 野口・加倉（岩屋）
133 野口・吉武（西浦上）
134 浜端・福島（戸町）
135 畑原・田浦（淵）
136 三浦・村田（桜馬場）
137 山口遼・栗野（精道三川台）
138 須田・中園（土井首）
139 渡邊・小佐々（梅香崎）
140 川端・野口（小ヶ倉）
141 濵邊・田中（片淵）
142 吉元・田中（山里）
143 松尾・橋本（滑石）
144 金澤・岩本（緑が丘）
145 永渕・迫下（江平）
146 森本・峰（淵）
147 中村・若杉（日見）
148 河村・中村（東長崎）