長崎市中学生秋季選手権大会　兼　長崎市中学校新人大会

日時：令和6年9月8日（日）
会場：ベネックス総合運動公園かきどまり庭球場

男子の部（1）

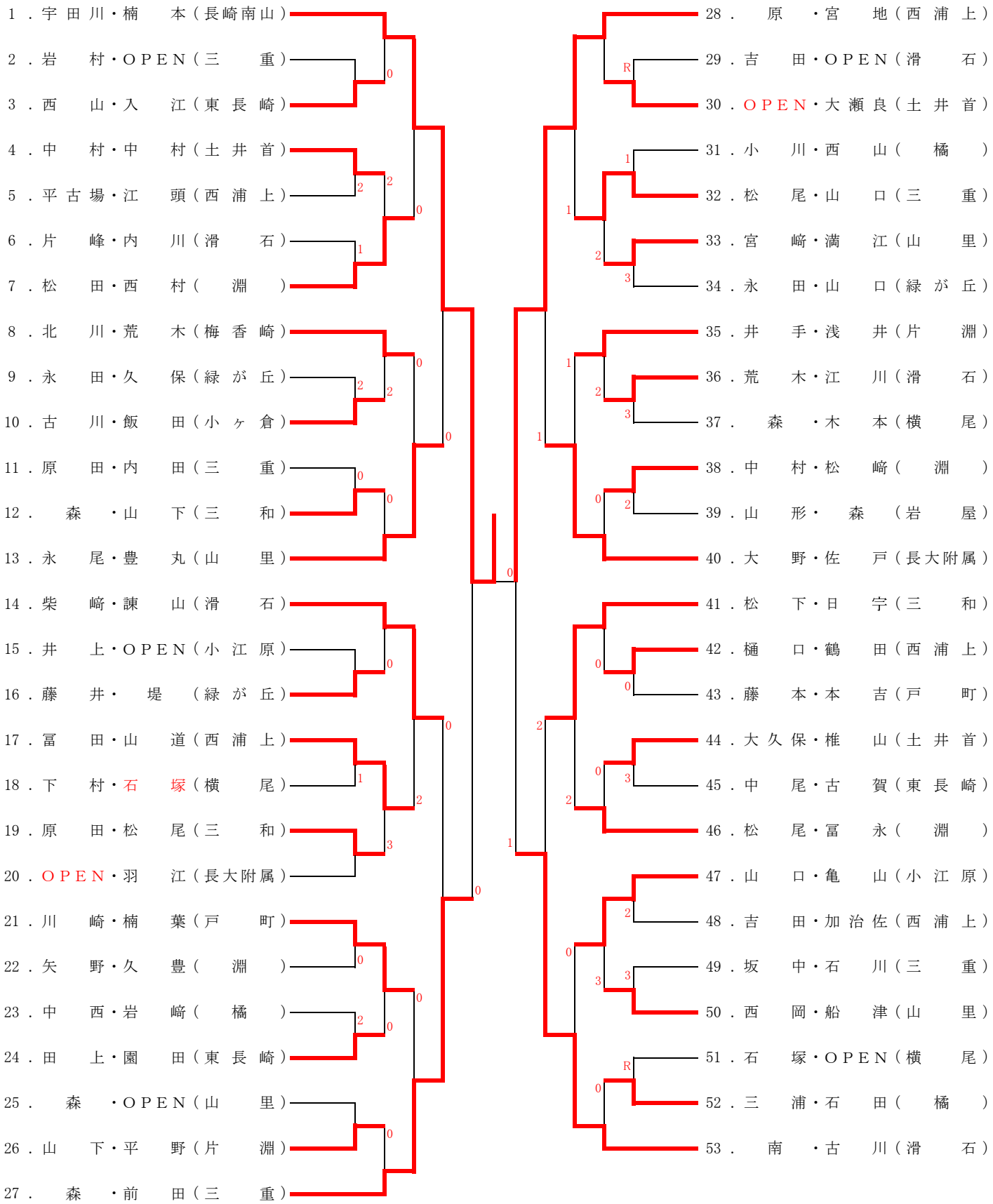

決勝戦

1. 宇田川・楠本（長崎南山中学校）　④ － 0　107. 一瀬・山田（滑石中学校）

長崎市中学生秋季選手権大会　兼　長崎市中学校新人大会

日時：令和6年9月8日（日）
会場：ベネックス総合運動公園かきどまり庭球場

男子の部（2）

54．松　尾・岩　崎（長大附属）
55．北　野・ＯＰＥＮ（緑　が　丘）
56．松　田・佐々木（西　浦　上）
57．石　橋・平　野（滑　　石）
58．松　尾・谷　野（戸　　町）
59．山　本・楠　下（三　　重）
60．松　尾・今　村（精道三川台）
61．小　川・中　島（三　　和）
62．古　賀・渕　瀬（西　浦　上）
63．片　岡・森　田（　　淵　）
64．吉　村・貞　松（山　　里）
65．竹　山・藤　本（　　橘　）
66．小　峰・林　田（土　井　首）
67．墨　谷・中　武（西　浦　上）
68．平　野・岡　野（横　　尾）
69．田　中・加　藤（東　長　崎）
70．塩　屋・村　川（三　　重）
71．西　野・山　本（緑　が　丘）
72．馬　場・丸　田（　　橘　）
73．山　田・吉　田（滑　　石）
74．生　三・山　下（片　　淵）
75．越　智・立　石（小　江　原）
76．片　岡・能　勢（　　淵　）
77．　森　・香　月（山　　里）
78．稲　富・ＯＰＥＮ（梅　香　崎）
79．ＯＰＥＮ・長　浦（戸　　町）
80．川　内・手　塚（長崎南山）

81．清　崎・副　島（　　淵　）
82．小　川・ＯＰＥＮ（西　浦　上）
83．今　井・黒　田（滑　　石）
84．本　田・谷　山（小　ヶ　倉）
85．浅　田・山　口（三　　和）
86．中　川・山　崎（片　　淵）
87．鷹　取・横　石（横　　尾）
88．樋　口・宮　本（三　　重）
89．川　野・松　崎（戸　　町）
90．久　保・帆　山（西　浦　上）
91．土　岐・吉　田（山　　里）
92．浪　口・ＯＰＥＮ（長崎南山）
93．坂　本・田　口（滑　　石）
94．小　池・松　浦（岩　　屋）
95．深　堀・高　尾（　　橘　）
96．鶴　田・日　向（長大附属）
97．髙　尾・岸　川（土　井　首）
98．藤　田・大　村（山　　里）
99．鬼　塚・池　田（桜　馬　場）
100．佐　藤・舟　橋（東　長　崎）
101．渡　邊・本　田（西　浦　上）
102．井　手・吉　田（三　　重）
103．今　田・　森　（緑　が　丘）
104．山　本・稲　富（梅　香　崎）
105．瓜　生・ＯＰＥＮ（　　淵　）
106．川　本・成　瀬（三　　和）
107．一　瀬・山　田（滑　　石）