長崎市中学生秋季選手権大会　兼　長崎市中学校新人大会

日時：令和6年9月7日（土）
会場：ベネックス総合運動公園かきどまり庭球場

女子の部（1）

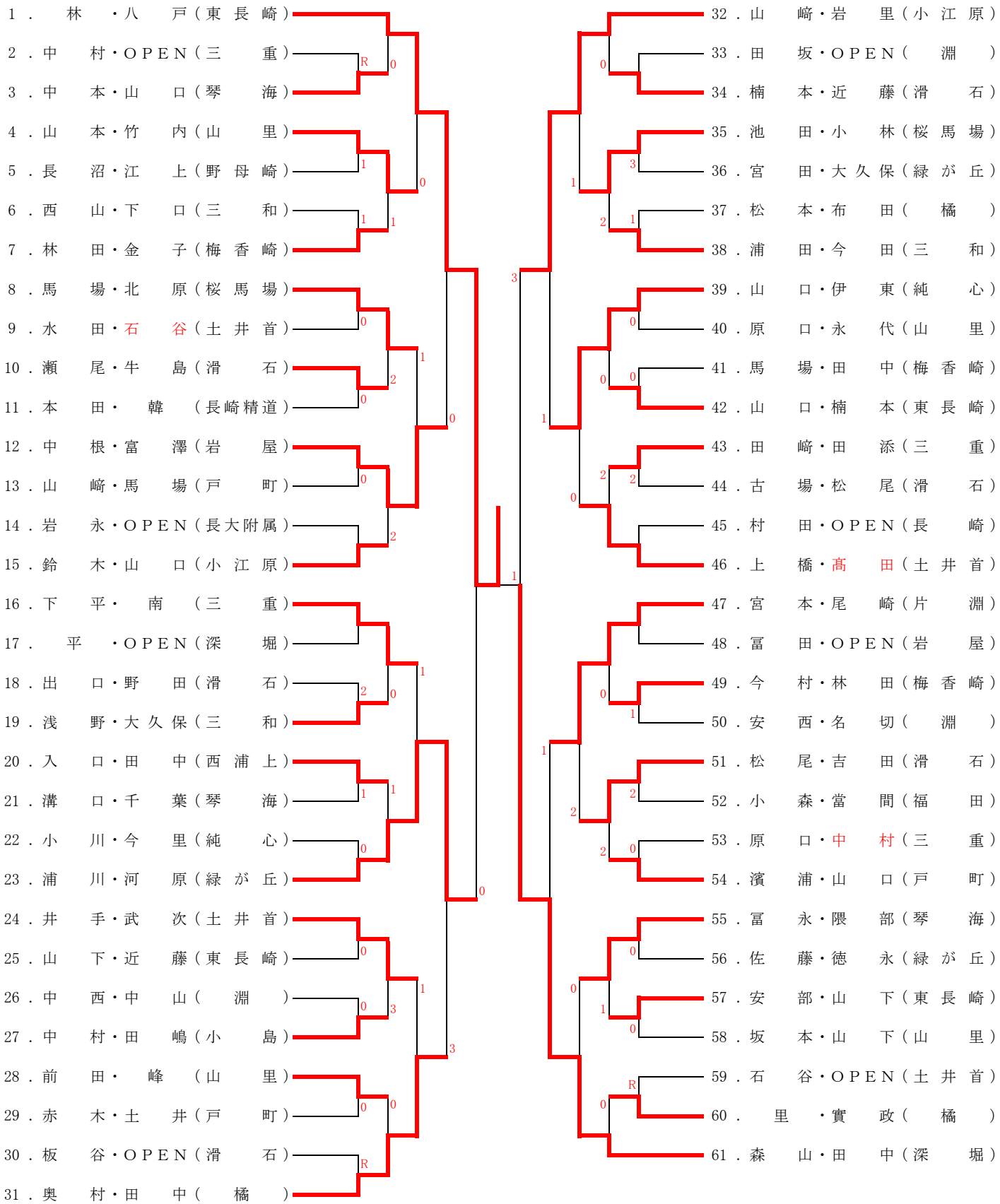

決勝戦

1. 林・八戸（東長崎中学校）　④ － 1　84. 早田・藤井（東長崎中学校）

長崎市中学生秋季選手権大会　兼　長崎市中学校新人大会

日時：令和6年9月7日（土）
会場：ベネックス総合運動公園かきどまり庭球場

女子の部（2）

62．吉　原・森　本（三　重）
63．久　保・ＯＰＥＮ（戸　町）
64．松　田・坂　本（東長崎）
65．川　口・鷹　見（梅香崎）
66．谷　﨑・板　谷（滑　石）
67．冨　永・瀧　口（琴　海）
68．赤　川・松　園（山　里）
69．山　本・小　松（　橘　）
70．亀　井・田　添（東長崎）
71．伊　藤・松　村（土井首）
72．植　田・菅　﨑（緑が丘）
73．富　田・戸　口（長崎精道）
74．酒　井・中　野（　淵　）
75．内　野・ＯＰＥＮ（野母崎）
76．堀　切・園　田（桜馬場）
77．今　村・永　江（戸　町）
78．尾　﨑・ＯＰＥＮ（緑が丘）
79．髙　田・小　嶋（土井首）
80．苑　田・谷　川（西浦上）
81．葛　島・森　川（小江原）
82．山　下・福　永（純　心）
83．明　松・藤　本（　淵　）
84．早　田・藤　井（東長崎）
85．酒　井・竹　馬（深　堀）
86．大　山・下　村（梅香崎）
87．水　本・山　口（三　和）
88．前　沢・坂　本（長大附属）
89．宮　原・川　浪（滑　石）
90．　林　・島　本（琴　海）
91．宮　﨑・ＯＰＥＮ（山　里）
92．作　本・　菅　（岩　屋）

93．久　保・御　厨（土井首）
94．石　橋・ＯＰＥＮ（梅香崎）
95．尾　上・福　田（日　見）
96．梶　原・松　尾（三　重）
97．亀　川・加治屋（　淵　）
98．竹　下・林　田（三　和）
99．鴨　川・松　尾（西浦上）
100．中牟田・米　倉（東長崎）
101．柴　田・山　下（滑　石）
102．小　森・梅　澤（桜馬場）
103．中　川・松　下（山　里）
104．藤　﨑・辻　本（長　崎）
105．熊　谷・中　辻（戸　町）
106．森　瀬・松　本（小　島）
107．道祖尾・ＯＰＥＮ（長崎精道）
108．田　中・大　石（純　心）
109．本　田・筒　口（横　尾）
110．吉　川・内　田（滑　石）
111．楠　本・堀　野（山　里）
112．　森　・遠　江（梅香崎）
113．中　川・柴　原（深　堀）
114．時　山・上　戸（東長崎）
115．馬　場・広　脇（戸　町）
116．松　﨑・松　田（琴　海）
117．武　次・奥　田（緑が丘）
118．　西　・松　尾（滑　石）
119．宇都宮・北　郷（三　重）
120．坂　本・小　村（　橘　）
121．鈴　田・ＯＰＥＮ（三　和）
122．五　島・本　村（桜馬場）
123．花　川・前　田（小江原）