県中学生春季選手権大会長崎市予選会

日時：令和7年1月26日（日）
会場：ベネックス総合運動公園かきどまり庭球場

女子の部（1）

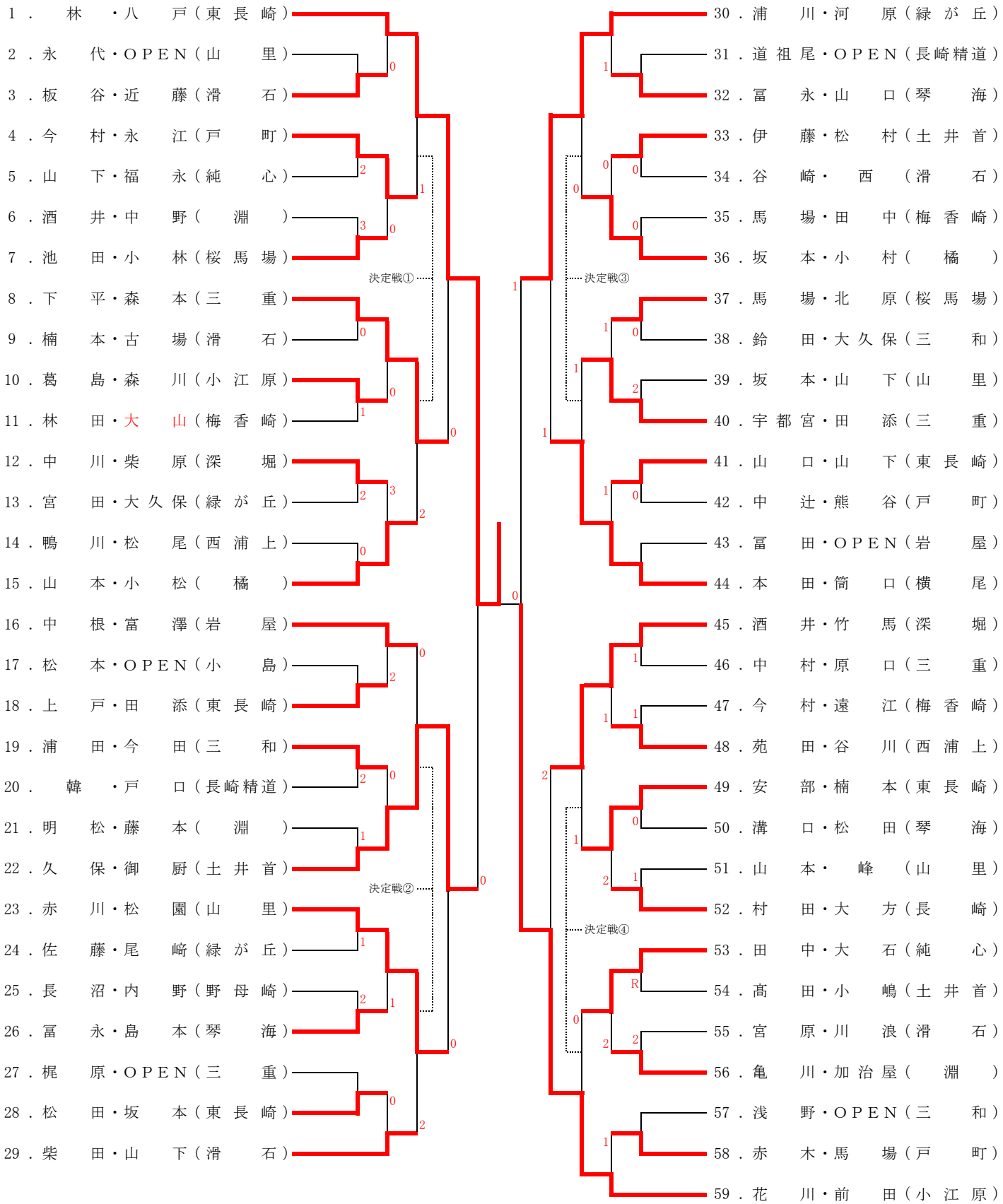

決勝戦

1. 林・八戸（東長崎中学校）　④ － 0　89. 吉原・南（三重中学校）

県中学生春季選手権大会長崎市予選会

日時：令和7年1月26日（日）
会場：ベネックス総合運動公園かきどまり庭球場

女子の部（2）

60．森　山・田　中（深　堀）
61．田　坂・ＯＰＥＮ（　淵　）
62．小　川・今　里（純　心）
63．植　田・菅　崎（緑が丘）
64．竹　下・林　田（三　和）
65．出　口・松　尾（滑　石）
66．濱　浦・山　口（戸　町）
67．鈴　木・山　口（小江原）
68．楠　本・堀　野（山　里）
69．　森　・林　田（梅香崎）
70．森　瀬・田　嶋（小　島）
71．松　本・實　政（　橘　）
72．　林　・千　葉（琴　海）
73．吉　川・内　田（滑　石）
74．中牟田・米　倉（東長崎）
75．宮　本・尾　崎（片　淵）
76．大　山・下　村（梅香崎）
77．安　西・名　切（　淵　）
78．小　森・當　間（福　田）
79．本　田・富　田（長崎精道）
80．中　川・松　下（山　里）
81．中　本・瀧　口（琴　海）
82．上　橋・原　田（土井首）
83．牛　島・吉　田（滑　石）
84．五　島・本　村（桜馬場）
85．時　山・亀　井（東長崎）
86．藤　崎・辻　本（長　崎）
87．徳　永・ＯＰＥＮ（緑が丘）
88．　里　・布　田（　橘　）
89．吉　原・　南　（三　重）

決定戦⑤
決定戦⑥
決定戦⑦
決定戦⑧

90．山　崎・岩　里（小江原）
91．石　橋・ＯＰＥＮ（梅香崎）
92．小　森・梅　澤（桜馬場）
93．原　口・竹　内（山　里）
94．中　西・中　山（　淵　）
95．山　下・近　藤（東長崎）
96．井　手・武　次（土井首）
97．作　本・　菅　（岩　屋）
98．馬　場・土　井（戸　町）
99．田　崎・北　郷（三　重）
100．入　口・田　中（西浦上）
101．水　本・山　口（三　和）
102．松　尾・野　田（滑　石）
103．江　上・ＯＰＥＮ（野母崎）
104．奥　村・田　中（　橘　）
105．山　口・伊　東（純　心）
106．前　田・宮　崎（山　里）
107．久　保・山　崎（戸　町）
108．尾　上・福　田（日　見）
109．松　尾・瀬　尾（滑　石）
110．武　次・奥　田（緑が丘）
111．松　尾・小　池（三　重）
112．堀　切・園　田（桜馬場）
113．松　崎・隈　部（琴　海）
114．下　口・西　山（三　和）
115．川　口・鷹　見（梅香崎）
116．坂　本・岩　永（長大附属）
117．　平　・ＯＰＥＮ（深　堀）
118．小　嶋・水　田（土井首）
119．早　田・藤　井（東長崎）

県大会代表決定戦（12ペアを選出）

＜長崎市代表28ペアの決定方法＞

ベスト16ペアは代表決定。ベスト16決めで負けた16ペアで代表決定戦を行い、残り12ペアを決定する。

(1)決定戦①～⑧の試合を行い、勝った8ペアは代表決定。

1～7負	4	今　村・永　江（戸　町）	決定戦① 3	4	今　村・永　江（戸　町）
8～15負	15	山　本・小　松（　橘　）			
16～22負	16	中　根・富　澤（岩　屋）	決定戦② 1	29	柴　田・山　下（滑　石）
23～29負	29	柴　田・山　下（滑　石）			
30～36負	36	坂　本・小　村（　橘　）	決定戦③ 1	36	坂　本・小　村（　橘　）
37～44負	40	宇都宮・田　添（三　重）			
45～52負	49	安　部・楠　本（東長崎）	決定戦④ 1	49	安　部・楠　本（東長崎）
53～59負	53	田　中・大　石（純　心）			
60～66負	63	植　田・菅　崎（緑が丘）	決定戦⑤ 2	74	中牟田・米　倉（東長崎）
67～74負	74	中牟田・米　倉（東長崎）			
75～82負	82	上　橋・原　田（土井首）	決定戦⑥ 1	82	上　橋・原　田（土井首）
83～89負	86	藤　崎・辻　本（長　崎）			
90～96負	96	井　手・武　次（土井首）	決定戦⑦ 1	104	奥　村・田　中（　橘　）
97～104負	104	奥　村・田　中（　橘　）			
105～112負	112	堀　切・園　田（桜馬場）	決定戦⑧ 2	113	松　﨑・隈　部（琴　海）
113～119負	113	松　﨑・隈　部（琴　海）			

(2)負けた8ペアで決定戦⑨～⑫を行い、勝った4ペアは代表決定。

決定戦①負	15	山　本・小　松（　橘　）	決定戦⑨ 3	16	中　根・富　澤（岩　屋）
決定戦②負	16	中　根・富　澤（岩　屋）			
決定戦③負	40	宇都宮・田　添（三　重）	決定戦⑩ 3	40	宇都宮・田　添（三　重）
決定戦④負	53	田　中・大　石（純　心）			
決定戦⑤負	63	植　田・菅　崎（緑が丘）	決定戦⑪ 1	86	藤　崎・辻　本（長　崎）
決定戦⑥負	86	藤　崎・辻　本（長　崎）			
決定戦⑦負	96	井　手・武　次（土井首）	決定戦⑫ 3	112	堀　切・園　田（桜馬場）
決定戦⑧負	112	堀　切・園　田（桜馬場）			